iQ700, lave-linge à chargement frontal, 10 kg, 1600 trs/min WG56B2A4FG

Le lave-linge intelligent avec système antitaches, SpeedPack XL, i-Dos et Detergent scan avec l'appli Home Connect.

- ✓ i-Dos : dose automatiquement le volume idéal d'eau et de lessive.
- ✓ i-Dos avec Detergent scan – Distribue automatiquement le détergent avec une précision maximale, lavage après lavage.
- ✓ speedPack XL : accélérez les programmes, réglez la durée du cycle ou optez pour un lavage en 15 minutes seulement.
- ✓ Accédez et contrôlez votre lave-linge, où que vous soyez - Home Connect App (Android et iOS).
- ✓ Système Anti-taches - Elimine efficacement jusqu'à 16 taches différentes parmi les plus tenaces.

Accessoires en option

WMZPW20W	SOCLE AVEC TIROIR LAVE-LINGE
WMZ2381	RALLONGE AQUASTOP / AQUASECURE

Équipement

Données techniques

Classe d'efficacité énergétique: A
Consommation énergétique pondérée en kWh pour 100 cycles de lavage Eco 40-60: 51 kWh
Capacité maximale en kg: 10,0 kg
Consommation d'eau du programme Eco en litres par cycle: 49 l
Durée du programme Eco 40-60 en heures et en minutes à la capacité nominale: 3:55 h
Classe d'efficacité d'essorage du programme Eco 40-60: A
Classe d'émissions de bruit acoustique dans l'air: A
Émissions de bruit acoustique dans l'air: 72 dB(A) re 1 pW
Type de construction: Pose libre
Hauteur avec top amovible: -5 mm
Dimensions du produit: 845 x 598 x 590 mm
Poids net: 82,6 kg
Puissance de raccordement: 2300 W
Intensité: 10 A
Tension: 220-240 V
Fréquence: 50-60 Hz
Longueur du cordon électrique: 160,0 cm
Charnière de la porte: Gauche
Roulettes: Non
Code EAN: 4242003936085
Type d'installation: Pose libre

4 242003 936085

iQ700, lave-linge à chargement frontal, 10 kg, 1600 trs/min WG56B2A4FG

Équipement

Informations générales
- Classe d'efficacité énergétique[1]: A
- Energie[2] / Eau[3]: 51 kWh / 49 litres
- Capacité: 1 - 10 kg
- Durée programme[4]: 3:55 h:min
- Classe d'efficacité d'essorage: A
- Vitesse d'essorage**: 400 - 1600 tr/min
- Niveau sonore: 72 dB (A) re 1 pW
- Classe d'efficacité sonore: A

Programmes
- Programmes standard: Coton, Synthétiques, Délicat/Soie, Laine/ Lavage à la main.
- Programmes spéciaux: Mix rapide, App, Automatic cotton, Vidange/Essorage, powerSpeed 59, smartFinish, Outdoor/ Imperméabiliser, Rinçage unique, Express 30/15 min
- Programmes via app: Auto 40°C (Soft), Nettoyage tambour avec rappel, Chemises, Jeans/Couleurs sombres, Duvet, Hygiene

Options
- Home Connect: Remote Monitoring et Remote Control, Energy Management, plus de programmes disponibles via téléchargement. Gardez votre appareil à jour avec la mise à jour du firmware.
- Detergent scan: Lecture des codes-barres de détergent et d'adoucissant* (*disponible pour assouplissant dans le futur)
- Système powerSpeed: d'excellents résultats de lavage en un minimum de temps.
- i-Dos: dosage automatique du liquide lessiviel et de l'adoucissant
- smartFinish: Programme vapeur qui aide à défroisser les vêtements secs
- Mini load: Lavez des articles simples ou de petites charges avec efficacité
- Hygiène Plus: linge propre et élimination efficace des germes
- Stain automatic - 6 taches par simple pression d'une touche, 10 taches supplémentaires via Home Connect
- Touches touchControl: Marche/Arrêt, Fin différée, Système antitache, i-DOS 2.0 1, i-DOS 2.0 2, Sécurité d'enfants, Memory, Départ à distance, Départ/Pause avec fonction rajout de linge, Température, varioPerfect, Prélavage, Rinçage plus, Préférences de base, Options additionelles, 1 seule pièce, Vitesse d'essorage, Arrêt cuve pleine

Equipement et confort
- Rajout de linge: fonction qui vous offre la possibilité d'ajouter du linge même après le départ d'un programme de lavage
- directTouch Plus: bandeau de commande élégamment inclinée pour une utilisation intuitive
- XXL Volume du tambour: 70 l
- Eclairage du tambour par LED lumière d'intérieure du tambour
- waveDrum: tambour pour un lavage doux et efficace grace à la structure unique
- Compteur d'utilisation: compte le nombre de programmes terminés
- 10 ans de garantie sur le moteur iQdrive
- waterPerfect Plus: gestion économe de l'eau, même pour les petites charges, grâce à nos capteurs intelligents.
- aquaSensor
- aqua Protection Plus
- Design AntiVibration: plus de silence et stabilité
- Isolation acoustique renforcée grâce à la plaque de sol
- Détection de mousse
- Indication de surdosage produit lessiviel
- Système anti-balourd
- Sécurité enfants
- Signal de fin de programme
- Nettoyage facile du bac à produit lessiviel
- Hublot de 32 cm, avec angle d'ouverture de 188°

Caractéristiques techniques
- A glisser sous plan de travail de 85 cm
- Dimensions (H x L): 84.5 cm x 59.8 cm
- Profondeur de l'appareil: 59.0 cm
- Profondeur porte incluse: 63.8 cm
- Profondeur avec porte ouverte: 109.0 cm

[1] Echelle de classes d'efficacité énergétique de A à G
[2] Consommation d'énergie en kWh par 100 cycles (programme Eco 40-60)
[3] Consommation d'eau pondérée en litres par cycle (programme Eco 40-60)
[4] Durée de programme Eco 40-60
*** La valeur indiquée a été arrondie*

iQ700, lave-linge à chargement frontal, 10 kg, 1600 trs/min WG56B2A4FG
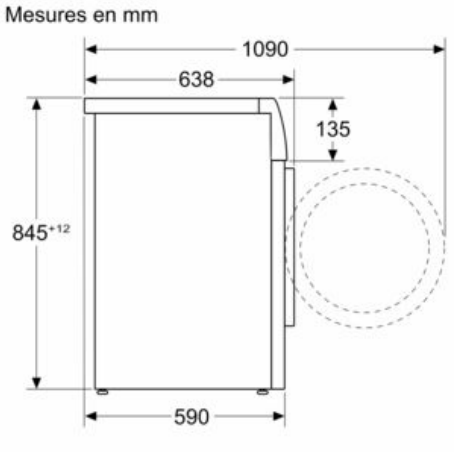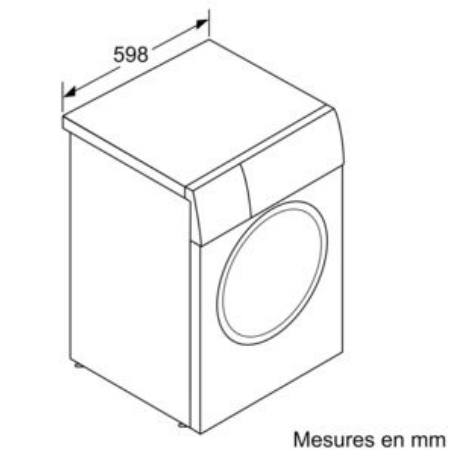
Dessins sur mesure