iQ500, lave-linge à chargement frontal, 9 kg, 1400 trs/min WG44G2Z6FG

Accessoires en option

WZWP20W	Socle avec tiroir, lave-linge
WZ10131	RALLONGE AQUASTOP / AQUASECURE

Résultats de lavage optimaux grâce au speedPack L et à l'élimination automatique des taches sans le moindre prétraitement.

- ✓ speedPack L : accélérez vos programmes ou optez pour un lavage en 15 minutes seulement.
- ✓ Option Antitaches : élimine quatre types de taches tenaces sans traitement avant lavage.
- ✓ La meilleure classe d'efficacité énergétique A - Notre lave-linge le plus économe en énergie.
- ✓ smartFinish – réduit les plis de votre linge sec froissé pour faciliter le repassage, voire le rendre inutile.
- ✓ Outdoor : nettoyage en douceur des textiles, coutures et membranes hydrofuges.

Équipement

Données techniques

Classe d'efficacité énergétique: A
Consommation énergétique pondérée en kWh pour 100 cycles de lavage Eco 40-60: 46 kWh
Capacité maximale en kg: 9,0 kg
Consommation d'eau du programme Eco en litres par cycle: 48 l
Durée du programme Eco 40-60 en heures et en minutes à la capacité nominale: 3:48 h
Classe d'efficacité d'essorage du programme Eco 40-60: B
Classe d'émissions de bruit acoustique dans l'air: A
Émissions de bruit acoustique dans l'air: 71 dB(A) re 1 pW
Type de construction: Pose libre
Hauteur avec top amovible: -2 mm
Dimensions du produit: 848 x 598 x 590 mm
Poids net: 72,5 kg
Puissance de raccordement: 2300 W
Intensité: 10 A
Tension: 220-240 V
Fréquence: 50-60 Hz
Longueur du cordon électrique: 160,0 cm
Charnière de la porte: Gauche
Roulettes: Non
Code EAN: 4242003934289
Type d'installation: Pose libre

4 242003 934289

iQ500, lave-linge à chargement frontal, 9 kg, 1400 trs/min WG44G2Z6FG

Équipement

Informations générales
- Classe d'efficacité énergétique[1]: A
- Energie[2] / Eau[3]: 46 kWh / 48 litres
- Capacité: 1 - 9 kg
- Durée programme[4]: 3:48 h:min
- Classe d'efficacité d'essorage: B
- Vitesse d'essorage**: 400 - 1400 tr/min
- Niveau sonore: 71 dB (A) re 1 pW
- Classe d'efficacité sonore: A

Programmes
- Programmes standard: Coton, Synthétiques, Délicat/Soie, Laine/ Lavage à la main.
- Programmes spéciaux: Nettoyage tambour avec rappel automatique, smartFinish, Chemises, Hygiene, Outdoor, Vidange/ Essorage, Mix rapide, Rinçage unique, Express 30/15 min

Options
- varioSpeed: temps de lavage réduit jusqu'à 65% ***
- smartFinish: Programme vapeur qui aide à défroisser les vêtements secs
- Système antitache pour 4 taches - activable sur les programmes standards
- Touches touchControl: Repassage facile, Fin différée, Système antitache, Départ/Pause avec fonction rajout de linge, Température, varioPerfect, Prélavage, Vitesse d'essorage, Rinçage plus, Arrêt cuve pleine

Equipement et confort
- Rajout de linge: fonction qui vous offre la possibilité d'ajouter du linge même après le départ d'un programme de lavage
- Grand display LED avec affichage pour le déroulement du programme, vitesse d'essorage max., temps résiduel, 24 h fin différée et conseil de dosage
- Volume du tambour: 63 l
- waveDrum: tambour pour un lavage doux et efficace grace à la structure unique
- Nettoyage tambour avec rappel automatique avec rappel automatique
- Compteur d'utilisation: compte le nombre de programmes terminés
- 10 ans de garantie sur le moteur iQdrive
- waterPerfect Plus: gestion économe de l'eau, même pour les petites charges, grâce à nos capteurs intelligents.
- aqua Protection Plus
- Design AntiVibration: plus de silence et stabilité
- Détection de mousse
- Aide pour dosage de produit lessiviel liquide
- Système anti-balourd
- Sécurité enfants
- Signal de fin de programme
- Nettoyage facile du bac à produit lessiviel
- Hublot de 32 cm, avec angle d'ouverture de 165°

Caractéristiques techniques
- A glisser sous plan de travail de 85 cm
- Dimensions (H x L): 84.8 cm x 59.8 cm
- Profondeur de l'appareil: 59.0 cm
- Profondeur porte incluse: 63.6 cm
- Profondeur avec porte ouverte: 107.3 cm

[1] Echelle de classes d'efficacité énergétique de A à G
[2] Consommation d'énergie en kWh par 100 cycles (programme Eco 40-60)
[3] Consommation d'eau pondérée en litres par cycle (programme Eco 40-60)
[4] Durée de programme Eco 40-60
*** La valeur indiquée a été arrondie*
**** Comparaison entre la durée du programme Easy Care 40°C et la durée du programme Easy Care 40°C avec l'option varioSpeed*

iQ500, lave-linge à chargement frontal, 9 kg, 1400 trs/min WG44G2Z6FG
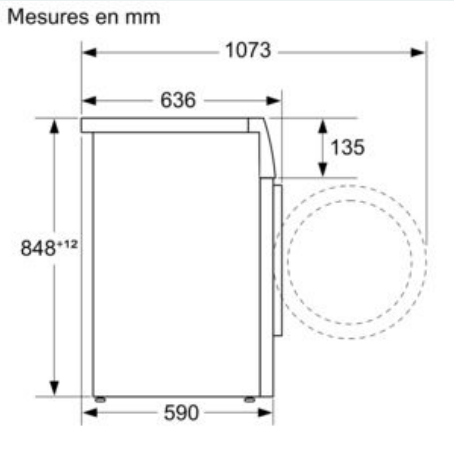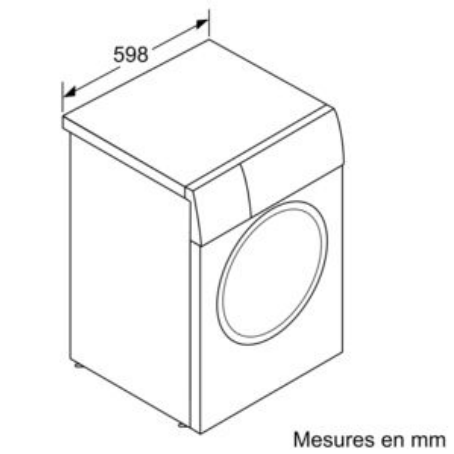
Dessins sur mesure