iQ500, lave-vaisselle entièrement intégrable, 60 cm, SX65ZX49CE

- ✓ L'emotionLight illumine entièrement l'intérieur du lave-vaisselle.
- ✓ Système de sécurité aquaStop®: garantie à vie contre les dégats des eaux externes.
- ✓ 10 ans de garantie contre la corrosion de l'intérieur de la cuve des lave-vaisselle Siemens.
- ✓ Le moteur iQdrive est extrêmement efficace, silencieux et durable.
- ✓ L'assistant de dosage déploie toute la force du détergent pour des résultats de nettoyage optimaux.

Accessoires en option

SZ73640	Panier pour verres à long pied
SZ73300	SUPPORT VERRES A PIED PANIERS FLEXCO/PRO
SZ73100	PANIER A COUVERTS CLASSIQUE MOBILE
SZ73045	
SZ73015	Accessoires lave-vaisselles
SZ73010	CHARNIERE MOBILE INSTALLATION LV HAUTEUR
SZ73001	Panier à couverts argentés
SZ73000	KIT LAVAGE 4ELEMENTS POUR LAVE-VAISSELLE
SZ72010	RALLONGE AQUASTOP

Équipement

Données techniques

Classe d'efficacité énergétique (UE 2017/1369): C
Consommation énergétique pour 100 cycles de programme Eco (UE 2017/1369): 75
Nombre maximum de couverts (UE 2017/1369): 14
Consommation d'eau du programme Eco en litres par cycle (UE 2017/1369): 9,5
Durée du programme (UE 2017/1369): 3:55
Émissions de bruit acoustique dans l'air (UE 2017/1369): 42
Classe d'émissions de bruit acoustique dans l'air (UE 2017/1369): B
Type de construction: Encastrable
Hauteur avec top amovible (mm): 0
Dimensions du produit(mm): 865 x 598 x 550
Taille de la niche d'encastrement (mm): 865-925 x 600 x 550
Profondeur porte ouverte à 90° (mm): 1200
Réglage maximum de la hauteur des pieds (mm): 60
Plinthe réglable: Horizontale et verticale
Poids net (kg): 47,817
Poids brut (kg): 50,0
Puissance de raccordement (W): 2400
Intensité (A): 10
Tension (V): 220-240
Fréquence (Hz): 50; 60
Longueur du cordon électrique (cm): 175
Type de prise: Fiche cont.terre/Gard.fil ter.
Longueur du tuyau d'alimentation (cm): 165
Longueur du tuyau d'évacuation (cm): 190
Code EAN: 4242003865309
Type de montage: Intégration total

4 242003 865309

iQ500, lave-vaisselle entièrement intégrable, 60 cm, SX65ZX49CE

Équipement

Performance et consommation
- Classe d'efficacité énergétique[1]: C
- Consommation Energie[2] / Eau[3]:##75 kWh / 9.5 litres
- Niveau sonore:##42 dB(A) re 1 pW
- Niveau sonore progr. Silence : 40 dB(A) re 1 pW

Programmes et fonctions spéciales
- 8 Programmes : Eco 50 °C, Auto 45-65 °C, Intensif 70 °C, Court 60 °C, Rapide 45 °C, brilliantShine 40 °C, Silence 50 °C, Favourite
- Programme Favourite
- 4 options : Home Connect par WLAN (contrôle du lave-vaisselle à distance), Shine + Dry, Zone haute pression, Speed on demand - varioSpeedPlus
-
- Machine Care
- Silence on demand (via app)

Confort
- Capacité:##14 couverts
- iQdrive
- Zeolith
- Echangeur thermique
- AquaSensor, Capteur de charge
- Assistant de dosage
- Détection automatique du type de produit de lavage
- Filtre autonettoyant à triple filtre
- Piezo-touchControl (noir)
- emotionLight
- Commande sur le bord supérieur de la porte
- timeLight
- Affichage du temps résiduel en minutes
- Démarrage différé électronique: 1-24 heures
- Tiroir Vario - 3ème niveau
- Paniers flexComfort avec touchPoints bleus
- glassZone
-
- Roulettes easyGlide sur le panier supérieur
- Low Friction Wheels sur le panier inférieur et le tiroir
- Rack Stopper pour éviter le déraillement du panier inférieur
- Panier supérieur réglable en hauteur avec rackMatic (à 3 niveaux)
- Range-assiettes rabattables dans le panier supérieur (2x)
- Range-assiettes rabattables dans le panier inférieur (8x)
- Supports pour tasses avec partie avant en silicone souple dans le panier supérieur (2x)
- Support pour verres dans le panier inférieur
- Glass protection technology
- aquaStop® : garantie Siemens Electromenager en cas de dégât des eaux - pour toute la durée de vie de l'appareil*
- Revêtement intérieur: Acier inox

Informations techniques et accessoires
- Dimensions (H x L x P): 86.5 x 59.8 x 55 cm

[1] Echelle d'efficacité énergétique de A à G
[2] Consommation énergétique en kWh par 100 cycles (en programme Eco 50 °C)
[3] Consommation d'eau en litres par cycle (en programme Eco 50 °C)

iQ500, lave-vaisselle entièrement intégrable, 60 cm, SX65ZX49CE
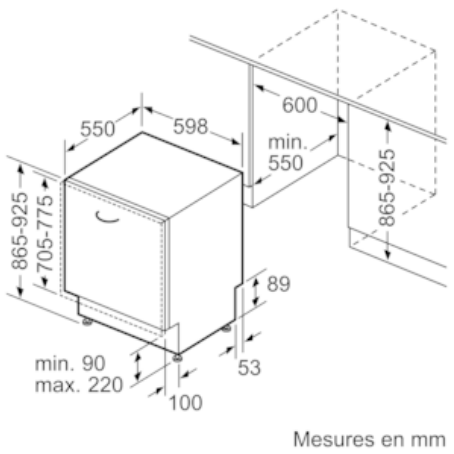
Dessins sur mesure