Série 4, lave-vaisselle entièrement intégrable, 60 cm, Charnières Vario SMH4ECX10E

Accessoires en option

SMZ1051EU :

SMZ2014	PANIER POUR VERRE A LONG PIED
SMZ5000	KIT LAVAGE 4ELEMENTS POUR LAVE-VAISSELLE
SMZ5035	Kit de Parement, 81,5 cm de haut
SMZ5100	PANIER A COUVERTS CLASSIQUE MOBILE
SMZ5300	SUPPORT VERRES A PIED PANIERS MAXFLEX/PR
SGZ0BI01	Jeu de fixation Niro
SGZ0IC00	CLIP DE MAINTIEN POUR PANIER SUPERIEUR
SGZ1010	RALLONGE AQUASTOP
SGZ8BI00	KIT DE FIXATION POUR PORTE SEQUENCEE

Meilleur performance de séchage, même dans les cuisines avec des plinthes basses ou un encastrement en hauteur.

- **EfficientDry**: performance de séchage améliorée grâce à l'ouverture de porte automatique.
- **Paniers Flex**: solution pratique et flexible pour un chargement facile.
- **Silence Plus** : un lave-vaisselle remarquablement silencieux à 42 dB.
- **Charnières Vario**: idéal pour les installations avec des plinthes fines ou pour une installation en hauteur
- **Touche "Favourite"** : enregistrez votre cycle de lavage favori.

Données techniques

Classe d'efficacité énergétique: C
Consommation énergétique pour 100 cycles de programme Eco: ..75 kWh
Nombre maximum de couverts: 14
Consommation d'eau du programme Eco en litres par cycle: .....9.0 l
Durée du programme: ..... 3:20 h
Émissions de bruit acoustique dans l'air: ..... 42 dB(A) re 1 pW
Classe d'émissions de bruit acoustique dans l'air: .....B
Type de construction: .....Encastrable
Hauteur avec top amovible: .....0 mm
Dimensions du produit: .....815 x 598 x 550 mm
Taille de la niche d'encastrement: .....815-875 x 600 x 550 mm
Profondeur porte ouverte à 90°: ..... 1150 mm
Pieds réglables: ..... Oui - tous depuis l'avant
Réglage maximum de la hauteur des pieds: ..... 60 mm
Plinthe réglable: 0
Poids net: .....37.1 kg
Poids brut: ..... 39.0 kg
Puissance: .....2400 W
Intensité: ..... 10 A
Tension: ..... 220-240 V
Fréquence: .....50; 60 Hz
Indice de réparabilité: 9.0
Longueur du cordon électrique: ..... 175.0 cm
Type de prise: 0
Longueur du tuyau d'alimentation: ..... 165 cm
Longueur du tuyau d'évacuation: .....190 cm
Code EAN: 4242005437160
Type d'installation: .....Entièrement intégrable

4 242005 437160

Série 4, lave-vaisselle entièrement intégrable, 60 cm, Charnières Vario SMH4ECX10E

Meilleur performance de séchage, même dans les cuisines avec des plinthes basses ou un encastrement en hauteur.

Performance et consommation

- Classe d'efficacité énergétique[1]: C
- Consommation Energie[2] / Eau[3]: 75 kWh / 9 litres
- Capacité: 14 couverts
- Durée progr. Eco[4] : 3:20 (h:min)
- Niveau sonore: 42 dB(A) re 1 pW
- Niveau sonore progr. Silence : 41 dB(A) re 1 pW
- Classe d'efficacité sonore : B
- EcoSilence Drive

Programmes/Options

- 6 programmes: Eco 50 °C, Auto 45-65 °C, Intensif 70 °C, 1h 65 °C, Silence 50 °C, Prélavage
- 4 options : Home Connect par WLAN (contrôle du lave-vaisselle à distance), EfficientDry, Demi-charge, SpeedPerfect+
- Machine Care
- Programme Favourite
- Home Connect par WLAN
- Fonctions complémentaires via l'application Home Connect: HygienePlus, Silence on demand

Caractéristiques techniques

- EfficientDry et échangeur thermique
- Revêtement intérieur: Acier inox
- Assistant de dosage
- Signal acoustique de fin de programme
- Démarrage différé électronique: 1-24 heures
- Détection automatique du type de produit de lavage
- aquaStop® : garantie Bosch en cas de dégât des eaux - pour toute la durée de vie de l'appareil*
- Glass protection technology
- Filtre autonettoyant, à triple filtre
- Déflecteur de vapeur inclus
- Entonnoir pour verser le sel régénérant dans le lave-vaisselle

Confort/Sécurité

- Paniers Flex
- Tiroir Vario - 3ème niveau
- Panier supérieur réglable en hauteur avec RackMatic (à 3 niveaux)
- Low Friction Wheels sur le panier inférieur
- Supports pour tasses dans le panier supérieur (2x)
- Range-assiettes rabattables dans le panier supérieur (2x)
- Range-assiettes rabattables dans le panier inférieur (2x)
- Supports pour tasses dans le panier inférieur (2x)
- Rack Stopper pour éviter le déraillement du panier inférieur

Commande et affichage

- Commande sur le bord supérieur de la porte
- Affichage en texte clair (anglais)
- StatusLight
- Affichage du temps résiduel en minutes

Dimensions

- Dimensions (H x L x P): 81.5 x 59.8 x 55 cm
- Charnières Vario

[1] Echelle de classes d'efficacité énergétique de A à G

[2] Consommation énergétique en kWh par 100 cycles (en programme Eco 50 °C)

[3] Consommation d'eau en litres par cycle (en programme Eco 50 °C)

[4] Durée du programme Eco 50 °C

* Les conditions de garantie peuvent être trouvées sur notre site internet

Série 4, lave-vaisselle entièrement intégrable, 60 cm, Charnières Vario SMH4ECX10E

mesures en mm

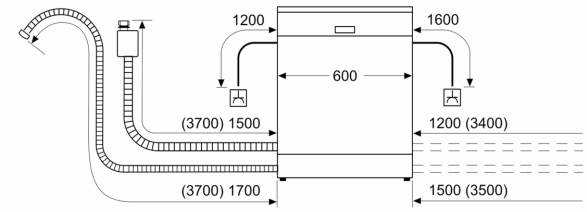

prise
( ) valeurs avec kit prolongateur

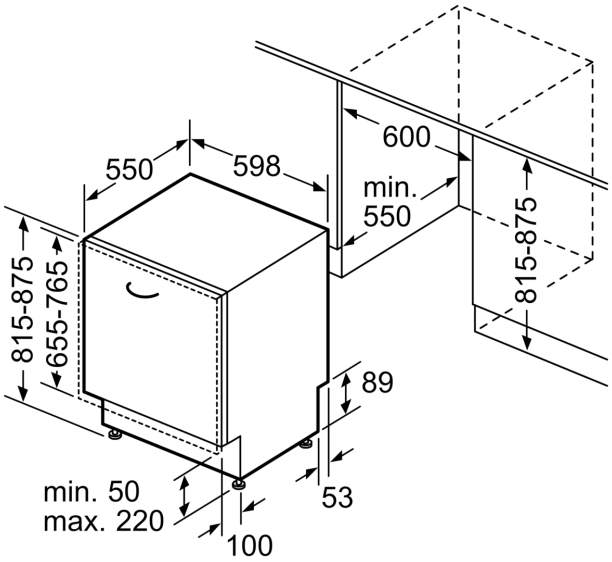

Mesures en mm